机型	选择	种类
VG-75 100 125 150 175 200 225 250	—	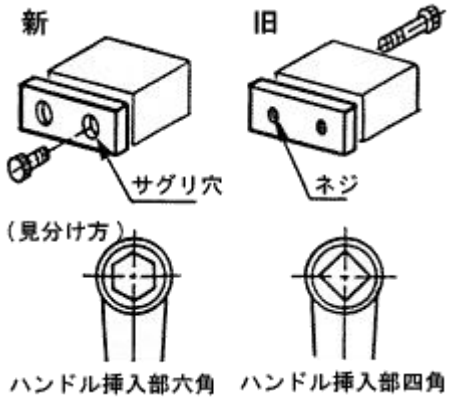
VR-150 250	—	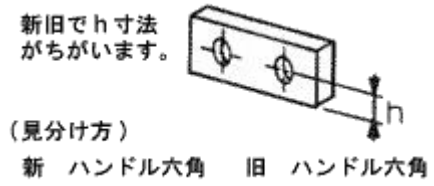
VJ-100 150	—	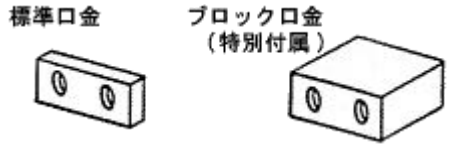
VH-125 150 175 200	2 种类选择	
KV-125 150	4 种类选择	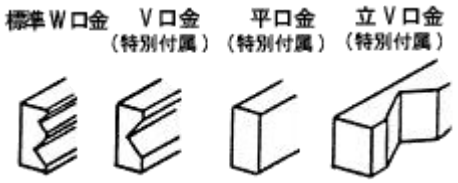
VR-200 VF VB	1 种类	

注）旧型是生产中断,所以不能配件供应。